Ocolul Silvic Tinca

SCHIȚA PARCHETULUI

Nr. 2300159300990 **P. 1373**

U.P. V u.a. 126

Parchet **Latitudine: 46.917480** **Platforma primară** **Latitudine:46.916722**
Longitudine: 21.898112 **Longitudine: 21.897108**

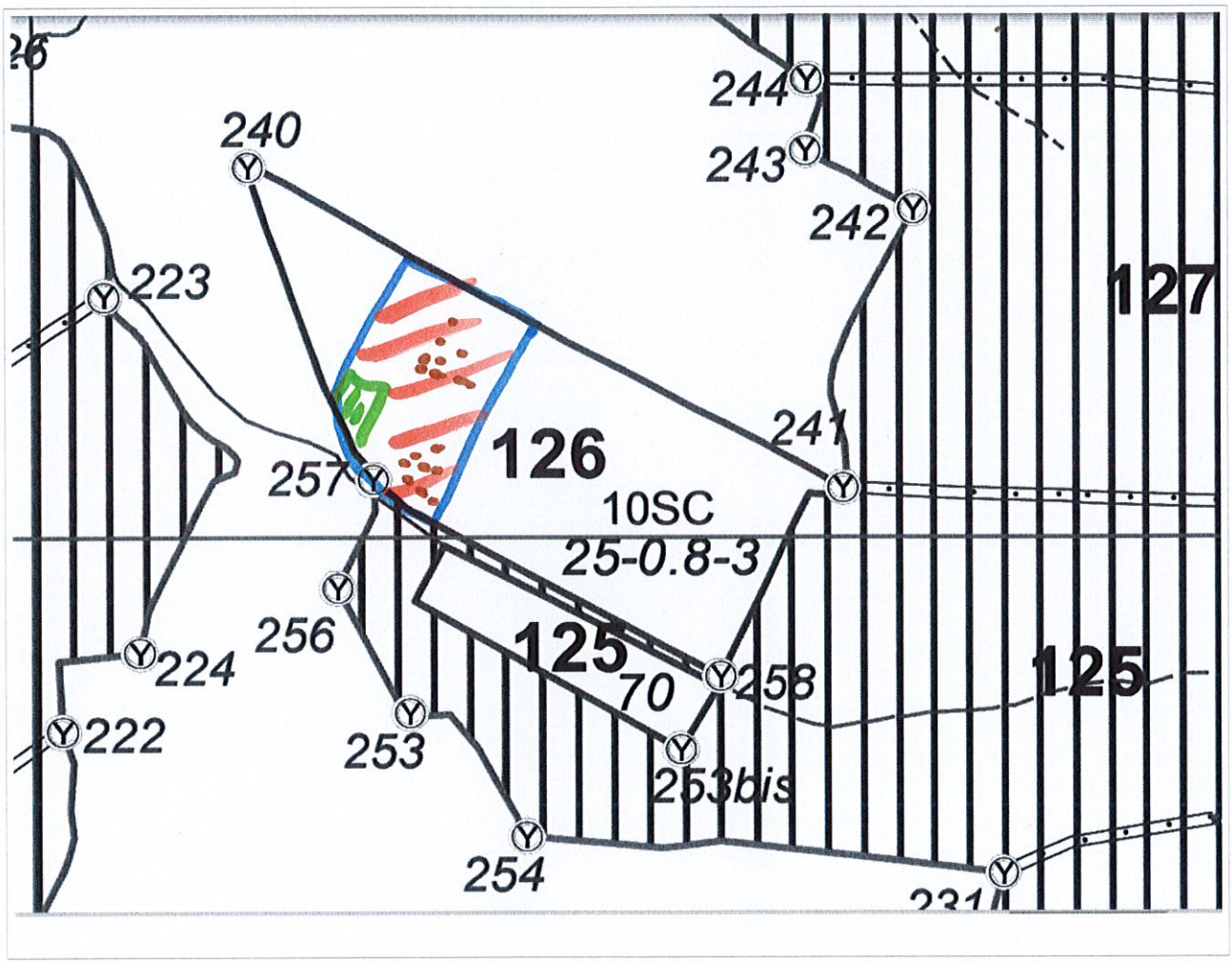

Întocmit,

Legendă:
Limita parchetului
Suprafața parchetului
Platforma primară
Cai scos - apropiat